PEMERINTAH KABUPATEN KAMPAR **DINAS PENANAMAN MODAL DAN PELAYANAN TERPADU SATU PINTU**	Nomor SOP	04.15.4.1.23
	Tanggal Pembuatan	16 Maret 2020
	Tanggal Revisi	3 Juli 2023
	Tanggal Efektif	5 Juli 2023
	Disahkan Oleh	Kepala Dinas Penanaman Modal dan Pelayanan Terpadu Satu Pintu Kabupaten Kampar Ir. ZULIA DHARMA Pembina Utama Muda NIP. 19670701 199403 1 016
	Nama SOP	**IZIN PRAKTIK DOKTER HEWAN**

	DASAR HUKUM :		**PERALATAN DAN PERLENGKAPAN :**
1	Undang-Undang Nomor 23 Tahun 2014 tentang Pemerintahan Daerah sebagaimana telah diubah beberapa kali terakhir dengan Undang-Undang Nomor 6 Tahun 2023 tentang Penetapan Peraturan Pemerintah Pengganti Undang-Undang Nomor 2 Tahun 2022 tentang Cipta Kerja;	1	Komputer, Printer, Scanner
2	Peraturan Pemerintah Nomor 6 Tahun 2021 tentang Penyelenggaraan Perizinan Berusaha di Daerah;	2	Jaringan LAN dan koneksi internet
3	Peraturan Menteri Dalam Negeri Nomor 138 Tahun 2017 tentang Penyelenggaraan Pelayanan Terpadu Satu Pintu Daerah;	3	Sistem elektronik Sicantik Cloud dan OSS
4	Peraturan Pemerintah Nomor 47 Tahun 2020 tentang Pengendalian dan Penanggulangan Penyakit Hewan;	4	Alat tulis kantor
5	Peraturan Menteri Pertanian Nomor 15 Tahun 2021 tentang Standar Kegiatan Usaha dan Standar Produk pada Penyelenggaraan Perizinan Berusaha Berbasis Risiko Sektor Pertanian;		
6	Permentan Nomor 3 Tahun 2019 tentang Pelayanan Jasa Medik Veteriner;		
7	Peraturan Bupati Kampar Nomor 69 Tahun 2021 tentang Pendelegasian Kewenangan Penyelenggaraan Berusaha kepada Kepala Dinas Penanaman Modal dan Pelayanan Terpadu Satu Pintu Kabupaten Kampar;		
8	Keputusan Bupati Kampar Nomor : 529/DPMPTSP/VII/2023 tanggal 3 Juli 2023 tentang Standar Operasional Prosedur Penyelenggaraan Perizinan Berusaha Pada Dinas Penanaman Modal dan Pelayanan Terpadu Satu Pintu Kabupaten Kampar.		

KETERKAITAN :	
1	SOP Pada Penata Perizinan Muda Bidang B
2	SOP Pada Penata Perizinan Muda Bidang B / I

PENCATATAN DAN PENDATAAN :	
	Persyaratan yang dibutuhkan seperti (persyaratan administrasi) :
1	Surat Permohonan Kepada Kepala DPMPTSP ber materai 10000
2	Fotocopy KTP Pemohon
3	Fotocopy Ijazah Dokter Hewan yang dilegalisir
4	Fotocopy Sertifikat Kompetensi Dokter Hewan yang Diterbitkan oleh Organisasi Profesi
5	Rekomendasi dari Organisasi Profesi Kedokteran Hewan
6	Surat keterangan pemenuhan tempat praktik Dokter Hewan
7	Fotocopy SIPDRH Pertama untuk pengajuan SIPDRH yang kedua
8	Surat Izin Praktik Dokter Hewan Asli (untuk Perpanjangan)
9	Fotocopy IMB/Bukti Sewa
10	Rekomendasi Dinas Terkait
11	Fotocopy NPWP
12	Pasfoto berwarna ukuran 4 x 6 (2 Lembar)
13	Surat Kuasa (jika dikuasakan) dan Fotocopy KTP

PERINGATAN :	
1	Apabila dalam hasil pemeriksaan ulang terhadap berkas yang dimasukan terdapat kekurangan maka berkas di kembalikan
2	Berdasarkan kajian dan penelitian ditemukan ketidak sesuaian dengan ketentuan yang berlaku maka proses perizinan tidak dapat dilanjutkan

KUALIFIKASI PELAKSANA :	
1	Memiliki kemampuan untuk memahami peraturan
2	Mengetahui memahami tugas dan fungsi sesuai dengan tugas pokok
3	Memiliki kemampuan untuk menganalisa peraturan dan memiliki tingkat ketelitian
4	Memiliki kemampuan mengoperasikan komputer, internet, dan system
5	Pendidikan SMA, SMK, D3 dan S1 berbagai disiplin ilmu

Izin Praktik Dokter Hewan
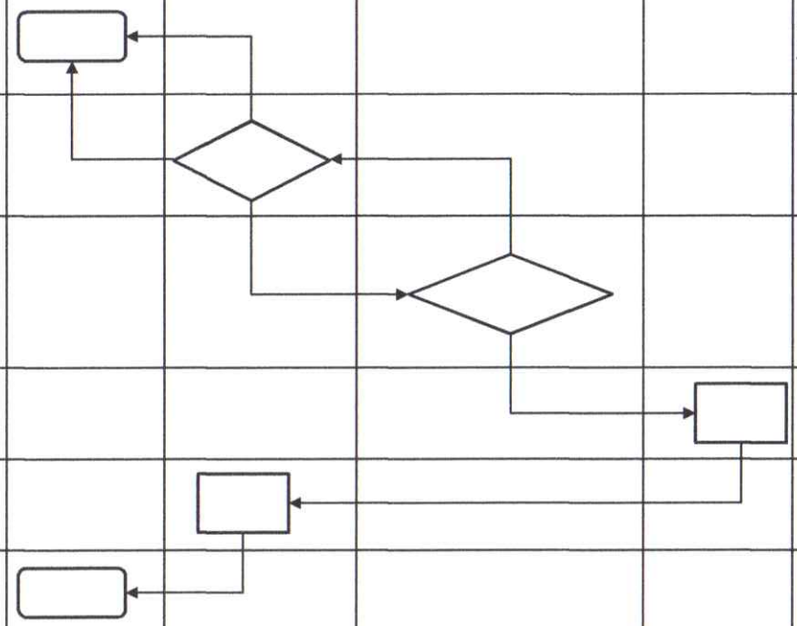
No.	Uraian Prosedur	Pelaksana				Mutu Baku			Ket
		Pemohon	Loket FO dan BO	Bidang Penyelenggaraan Pelayanan Perizinan (KASI dan KABID)	Kepala Dinas	Kelengkapan	Waktu	Output	
1	Mengajukan Permohonan Izin melalui Portal SiCantik Cloud, Jika secara Online mendapatkan bukti penerimaan berkas kelengkapan izin					Permohonan diatas materai 10000 ditujukan ke Bupati Cq Ka. DPMPTSP	10 Menit	Data Dokumen yang lengkap dan benar	
2	Menerima Dokumen, Memeriksa kelengkapan persyaratan, Input data/Entri data Perizinan						15 Menit		
3	Memverifikasi, Memeriksa dokumen Perizinan dan melakukan Notlfikasi melalui SiCantik Cloud sesuai dengan ketentuan yang berlaku						1 Jam	Data Verifikasi dan Validasi kebenaran permohonan	
4	Penetapan Izin dan Tanda Tangan Elektonik						1 Jam		
5	Mencetak Hasil penetapan Izin yang telah tanda tangan elektronik						10 Menit		
6	Penyerahan Dokumen Izin