PEMERINTAH KABUPATEN KAMPAR **DINAS PENANAMAN MODAL DAN PELAYANAN TERPADU SATU PINTU**	Nomor SOP	04.15.4.1.19
	Tanggal Pembuatan	16 Maret 2020
	Tanggal Revisi	3 Juli 2023
	Tanggal Efektif	5 Juli 2023
	Disahkan Oleh	Kepala Dinas Penanaman Modal dan Pelayanan Terpadu Satu Pintu Kabupaten Kampar Ir. ZULIA DHARMA Pembina Utama Muda NIP. 19670701 199403 1 016
	Nama SOP	**IZIN PENGUMPULAN UANG DAN BARANG**

	DASAR HUKUM :		**PERALATAN DAN PERLENGKAPAN :**
1	Undang-Undang Nomor 9 Tahun 1961 tentang Pengumpulan Uang atau Barang	1	Printer
2	Undang-Undang Nomor 23 Tahun 2014 tentang Pemerintahan Daerah sebagaimana telah diubah beberapa kali terakhir dengan Undang-Undang Nomor 6 Tahun 2023 tentang Penetapan Peraturan Pemerintah Pengganti Undang-Undang Nomor 2 Tahun	2	Komputer
3	Peraturan Pemerintah Nomor 29 Tahun 1980 Tentang Pelaksanaan Pengumpulan Sumbangan;	3	internet/wifi
4	Peraturan Menteri Dalam Negeri Nomor 138 Tahun 2017 tentang Penyelenggaraan Pelayanan Terpadu Satu Pintu Daerah;		
5	Peraturan Menteri Sosial Nomor 8 Tahun 2021 Tentang Penyelenggaraan Pengumpulan Uang Atau Barang;		
6	Peraturan Bupati Kampar Nomor 69 Tahun 2021 tentang Pendelegasian Kewenangan Penyelenggaraan Perizinan Berusaha Kepada Kepala Dinas Penanaman Modal dan Pelayanan Terpadu Satu Pintu Kabupaten Kampar;		
7	Keputusan Bupati Kampar Nomor : 529/DPMPTSP/VII/2023 tanggal 3 Juli 2023 tentang Standar Operasional Prosedur Penyelenggaraan Perizinan Berusaha Pada Dinas Penanaman Modal dan Pelayanan Terpadu Satu Pintu Kabupaten Kampar.		

	KETERKAITAN :		**PENCATATAN DAN PENDATAAN :**
1	SOP Pada Penata Perizinan Muda Bidang B		Persyaratan yang dibutuhkan seperti (persyaratan administrasi) :
2	SOP Pada Penata Perizinan Muda Bidang B / I	1	Surat Permohonan Bermaterai;
		2	Nomor Induk Berusaha (NIB) ;
		3	Foto copy KTP Penggung Jawab orsos/organisasi/yayasan;
		4	AKTA Pendirian;
		5	Foto Copy NPWP orsos/organisasi/ yayasan;

		6	Susunan Pengurus yang menimal terdiri dari Ketua, Sekteratis , Bendahara;
		7	Proposal kegiatan dan rincian pembiayaan;
		8	Anggaran dasar dan anggaran rumah tangga;
		9	Laporan kegiatan yang dilaksanakan;
		10	Rekomendasi Dinas Sosial Kabupaten Kampar;
		11	Pas Fhoto berwarna ukuran 3 x 4 (4 lembar);
			Persyaratan Teknis :
PERINGATAN :		**KUALIFIKASI PELAKSANA :**	
1	Apabila dalam hasil pemeriksaan ulang terhadap berkas yang dimasukan terdapat kekurangan maka berkas di kembalikan	1	Memiliki kemampuan untuk memahami peraturan
		2	Mengetahui memahami tugas dan fungsi sesuai dengan tugas pokok
2	Berdasarkan kajian dan penelitian ditemukan ketidak sesuaian dengan ketentuan yang berlaku maka proses perizinan tidak dapat dilanjutkan	3	Memiliki kemampuan untuk menganalisa peraturan dan memiliki tingkat ketelitian dalam pemrosesan administrasi

Izin Pengumpulan Uang dan Barang
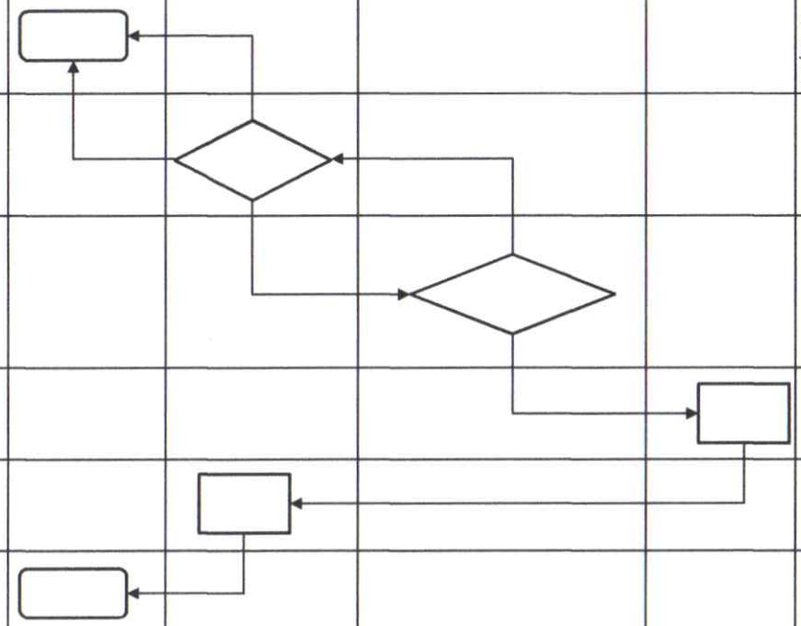
No.	Uraian Prosedur	Pelaksana				Mutu Baku			Ket
		Pemohon	Loket FO dan BO	Bidang Penyelenggaraan Pelayanan Perizinan (KASI dan KABID)	Kepala Dinas	Kelengkapan	Waktu	Output	
1	Mengajukan Permohonan Izin melalui Portal SiCantik Cloud, Jika secara Online mendapatkan bukti penerimaan berkas kelengkapan izin					Permohonan diatas materai 10000 ditujukan ke Bupati Cq Ka. DPMPTSP	10 Menit	Data Dokumen yang lengkap dan benar	
2	Menerima Dokumen, Memeriksa kelengkapan persyaratan, Input data/Entri data Perizinan						15 Menit		
3	Memverifikasi, Memeriksa dokumen Perizinan dan melakukan NotIfikasi melalui SiCantik Cloud sesuai dengan ketentuan yang berlaku						1 Jam	Data Verifikasi dan Validasi kebenaran permohonan	
4	Penetapan Izin dan Tanda Tangan Elektonik						1 Jam		
5	Mencetak Hasil penetapan Izin yang telah tanda tangan elektronik						10 Menit		
6	Penyerahan Dokumen Izin