PEMERINTAH KABUPATEN KAMPAR **DINAS PENANAMAN MODAL DAN PELAYANAN TERPADU SATU PINTU**	Nomor SOP	04.15.3.1.25
	Tanggal Pembuatan	16 Maret 2020
	Tanggal Revisi	3 Juli 2023
	Tangga Efektif	5 Juli 2023
	Disahkan Oleh	Kepala Dinas Penanaman Modal dan Pelayanan Terpadu Satu Pintu Kabupaten Kampar Ir. ZULIA DHARMA Pembina Utama Muda NIP. 19670701 199403 1 016
	Nama SOP	**Izin Praktik Akupuntur Trapis**

DASAR HUKUM :	
1	Undang-Undang Nomor 23 Tahun 2014 tentang Pemerintahan Daerah sebagaimana telah diubah beberapa kali terakhir dengan Undang-Undang Nomor 6 Tahun 2023 tentang Penetapan Peraturan Pemerintah Pengganti Undang-Undang Nomor 2 Tahun 2022 tentang Cipta Kerja
2	Peraturan Pemerintah Nomor 6 Tahun 2021 tentang Penyelenggaraan Perizinan Berusaha di Daerah
3	Permendagri RI Nomor 138 Tahun 2017 tentang Penyelenggaraan Pelayanan Terpadu Satu Pintu Daerah
4	Peraturan Menteri Kesehatan Republik Indonesia Nomor 34 Tahun 2018 tentang Izin dan Penyelenggaraan Praktik Akupuntur Terapis
5	Peraturan Bupati Kampar Nomor 69 Tahun 2021 tentang Pendelegasian Kewenangan Penyelenggaraan Perizinan Berusaha Kepada Kepala DPMPTSP Kabupaten Kampar
6	Keputusan Bupati Kampar Nomor : 529/DPMPTSP/VII/2023 tentang Standar Operasional Prosedur Penyelenggaraan Perizinan Berusaha pada Dinas Penanaman Modal dan Pelayanan Terpadu Satu Pintu Kabupaten Kampar

KUALIFIKASI PELAKSANA :	
1	Memiliki kemampuan untuk memahami peraturan
2	Mengetahui memahami tugas dan fungsi sesuai dengan tugas pokok
3	Memiliki kemampuan untuk menganalisa peraturan dan memiliki tingkat ketelitian
4	Memiliki kemampuan mengoperasikan Komputer, internet, dan system elektronik Sicantik (Sicantikui:layanan.go.id) dan OSS RBA
5	Pendidikan SMA, SMK, D3 dan S1 berbagai disiplin ilmu

KETERKAITAN :	
1	SOP Penanganan Pengaduan
2	SOP Penyelenggaraan Pelayanan Perizinan
3	SOP Survey

PERALATAN DAN PERLENGKAPAN :	
1	Komputer, Printer, Scanner
2	Jaringan LAN dan koneksi Internet
3	Sistem elektronik Sicantik Cloud dan OSS
4	Alat Tulis Kantor

PERINGATAN :		PENCATATAN DAN PENDATAAN :	
	Apabila SOP tidak dijalankan/laksanakan maka yang terjadi adalah	1	Buku Registrasi
1	Administrasi pelayanan perizinan belum dapat diproses	2	Database Sicantik Cloud
2	Terjadi hambatan dalam pelayanan penerbitan		
3	Bila berkas tidak lengkap dan benar maka berkakas dikembalikan		
4	Berdasarkan kajian dan penelitian ditemukan ketidak sesuaian dengan ketentuan yang berlaku maka proses perizinan tidak dapat dilanjutkan		

Izin Praktik Akupuntur Trapis
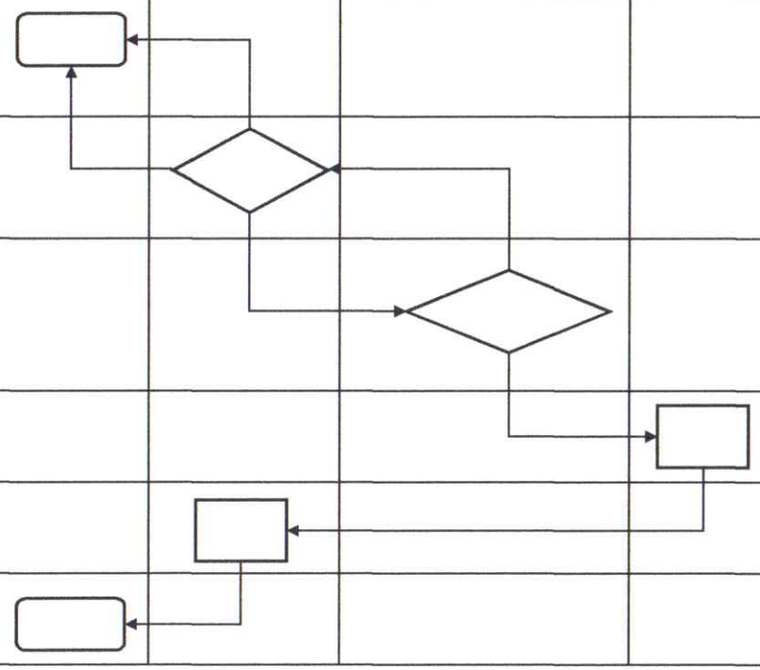
No.	Uraian Prosedur	Pelaksana				Mutu Baku			Ket
		Pemohon	Loket FO dan BO	Bidang Penyelenggaraan Pelayanan Perizinan (KASI dan KABID)	Kepala Dinas	Kelengkapan	Waktu	Output	
1	Mengajukan Permohonan Izin melalui Portal SiCantik Cloud, Jika secara Online mendapatkan bukti penerimaan berkas kelengkapan izin					Permohonan diatas materai 10000 ditujukan ke Bupati Cq Ka. DPMPTSP	10 Menit	Data Dokumen yang lengkap dan benar	
2	Menerima Dokumen, Memeriksa kelengkapan persyaratan, Input data/Entri data Perizinan						15 Menit		
3	Memverifikasi, Memeriksa dokumen Perizinan dan melakukan Notlfikasi melalui SiCantik Cloud sesuai dengan ketentuan yang berlaku						1 Jam	Data Verifikasi dan Validasi kebenaran permohonan	
4	Penetapan Izin dan Tanda Tangan Elektonik						1 Jam		
5	Mencetak Hasil penetapan Izin yang telah tanda tangan elektronik						10 Menit		
6	Penyerahan Dokumen Izin