PEMERINTAH KABUPATEN KAMPAR **DINAS PENANAMAN MODAL DAN PELAYANAN TERPADU SATU PINTU**	Nomor SOP	04.15.3.2.2
	Tanggal Pembuatan	2 Januari 2022
	Tanggal Revisi	3 Juli 2023
	Tangga Efektif	5 Juli 2023
	Disahkan Oleh	Kepala Dinas Penanaman Modal dan Pelayanan Terpadu Satu Pintu Kabupaten Kampar Ir. ZULIA DHARMA Pembina Utama Muda NIP. 19670701 199403 1 016
	Nama SOP	**Izin Operasional SD dan SMP Swasta**

DASAR HUKUM :	
1	Undang-undang Nomor 20 Tahun 2003 tentang Sistem Pendidikan Nasional;
2	Undang-Undang Nomor 23 Tahun 2014 tentang Pemerintahan Daerah sebagaimana telah diubah beberapa kali terakhir dengan Undang-Undang Nomor 6 Tahun 2023 tentang Penetapan Peraturan Pemerintah Pengganti Undang-Undang Nomor 2 Tahun 2022 tentang Cipta Kerja;
3	Peraturan Pemerintah Nomor 5 Tahun 2021 tentang Penyelenggaraan Perizinan Berusaha Berbasis Risiko;
4	Peraturan Pemerintah Nomor 6 Tahun 2021 tentang Penyelenggaraan Perizinan Berusaha di Daerah;
5	Peraturan Pemerintah Nomor 4 Tahun 2022 tentang Perubahan atas Peraturan Pemerintah Nomor 57 Tahun 2021 tentang Standar Nasional Pendidikan;
6	Peraturan Menteri Pendidikan dan Kebudayaan Nomor 31 Tahun 2014 tentang Kerja Sama Penyelenggaraan dan Pengelolaan Pendidikan oleh Lembaga Pendidikan Asing dengan Lembaga Pendidikan di Indonesia;
7	Peraturan Menteri Pendidikan dan Kebudayaan Nomor 36 Tahun 2014 tentang Pedoman Pendirian Perubahan dan Penutupan Satuan Pendidikan Dasar dan Menengah;
8	Peraturan Menteri Pendidikan dan Kebudayaan Nomor 84 Tahun 2014 tentang Pendirian Satuan Pendidikan Anak Usia Dini;
9	Peraturan Menteri dalam Negeri Nomor 138 Tahun 2017 Tentang Penyelenggaraan Pelayanan Terpadu Satu Pintu di Daerah;
10	Peraturan Menteri Pendidikan, Kebudayaan, Riset, dan Teknologi Nomor 7 Tahun 2022 Tentang Standar Isi pada Pendidikan Anak Usia Dini Jenjang Pendidikan Dasar, dan Pendidikan Menengah;

KUALIFIKASI PELAKSANA :	
1	Memiliki
2	Mengetahui memahami tugas dan fungsi sesuai dengan tugas pokok
3	Memiliki kemampuan untuk menganalisa peraturan dan memiliki tingkat ketelitian dalam memprosesan administrasi
4	Memiliki kemampuan mengoperasikan Komputer, Internet, dan Sistim elektronik Sicantik (Sicantikui:layanan.go.id) dan OSS RBA
5	Pendidikan SMA, SMK, D3 dan S1 berbagai disiplin ilmu

11	Peraturan Bupati Kampar Nomor 69 Tahun 2021 tentang Pendelegasian Kewenangan Penyelenggaraan Perizinan Berusaha Kepada Kepala Dinas Penanaman Modal dan Pelayanan Terpadu Satu Pintu Kabupaten Kampar;		
12	Keputusan Bupati Kampar Nomor : 529/DPMPTSP/VII/2023 tentang Standar Operasional Prosedur Penyelenggaraan Perizinan Berusaha pada Dinas Penanaman Modal dan Pelayanan Terpadu Satu Pintu Kabupaten Kampar		
KETERKAITAN :		**PERALATAN DAN PERLENGKAPAN :**	
1	SOP Penanganan Pengaduan	1	Komputer, Printer, Scanner
2	SOP Penyelenggaraan Pelayanan Perizinan	2	Jaringan LAN dan Koneksi Internet
3	SOP Survey	3	Sistem elektronik Sicantik Cloud dan OSS
		4	Alat tulis kantor
PERINGATAN :		**PENCATATAN :**	
	Apabila SOP tidak dijalankan/laksanakan maka yang terjadi adalah	1	Buku Registrasi
1	Administrasi pelayanan perizinan belum dapat diproses	2	Database Sicantik Cloud
2	Terjadi hambatan dalam pelayanan penerbitan		
3	Bila berkas tidak lengkap dan benar maka berkas dikembalikan		
4	Berdasarkan kajian dan Penelitian ditemukan ketidak sesuaian dengan ketentuan yang berlaku maka proses perizinan tidak dapat dilanjutkan		

Izin Operasional SD dan SMP Swasta
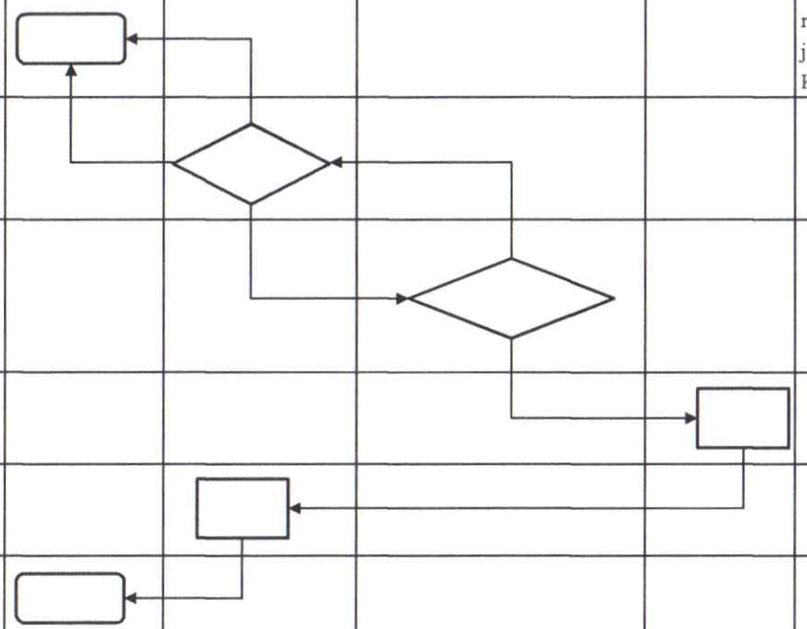
No.	Uraian Prosedur	Pelaksana				Mutu Baku			Ket
		Pemohon	Loket FO dan BO	Bidang Penyelenggaraan Pelayanan Perizinan (KASI dan KABID)	Kepala Dinas	Kelengkapan	Waktu	Output	
1	Mengajukan Permohonan Izin melalui Portal SiCantik Cloud, Jika secara Online mendapatkan bukti penerimaan berkas kelengkapan izin					Permohonan diatas materai 10000 ditujukan ke Bupati Cq Ka. DPMPTSP	10 Menit	Data Dokumen yang lengkap dan benar	
2	Menerima Dokumen, Memeriksa kelengkapan persyaratan, Input data/Entri data Perizinan						15 Menit		
3	Memverifikasi, Memeriksa dokumen Perizinan dan melakukan NotIfikasi melalui SiCantik Cloud sesuai dengan ketentuan yang berlaku						1 Jam	Data Verifikasi dan Validasi kebenaran permohonan	
4	Penetapan Izin dan Tanda Tangan Elektonik						1 Jam		
5	Mencetak Hasil penetapan Izin yang telah tanda tangan elektronik						10 Menit		
6	Penyerahan Dokumen Izin