PEMERINTAH KABUPATEN KAMPAR **DINAS PENANAMAN MODAL DAN PELAYANAN TERPADU SATU PINTU**		Nomor SOP	04.15.3.2.8
		Tanggal Pembuatan	2 Januari 2022
		Tanggal Revisi	3 Juli 2023
		Tangga Efektif	5 Juli 2023
		Disahkan Oleh	Kepala Dinas Penanaman Modal dan Pelayanan Terpadu Satu Pintu Kabupaten Kampar Ir. ZULIA DHARMA Pembina Utama Muda NIP. 19670701 199403 1 016
		Nama SOP	**Izin Instalasi Penangkal Petir**

DASAR HUKUM :		**KUALIFIKASI PELAKSANA :**	
1	Undang-Undang Nomor 23 Tahun 2014 tentang Pemerintahan Daerah sebagaimana telah diubah beberapa kali terakhir dengan Undang-Undang Nomor 6 Tahun 2023 tentang Penetapan Peraturan Pemerintah Pengganti Undang-Undang Nomor 2 Tahun 2022 tentang Cipta Kerja;	1	Memiliki kemampuan untuk memahami peraturan
2	Peraturan Pemerintah Nomor 5 Tahun 2021 tentang Penyelenggaraan Perizinan Berusaha Berbasis Risiko;	2	Mengetahui memahami tugas dan fungsi sesuai dengan tugas pokok
3	Peraturan Pemerintah Nomor 6 Tahun 2021 tentang Penyelenggaraan Perizinan Berusaha di Daerah;	3	Memiliki kemampuan untuk menganalisa peraturan dan memiliki tingkat ketelitian dalam memprosesan administrasi
4	Peraturan Pemerintah Nomor 46 Tahun 2021 Tentang Pos, Telekomunikasi, Dan Penyiaran;	4	Memiliki kemampuan mengoperasikan Komputer, Internet, dan Sistim elektronik Sicantik (Sicantikui:layanan.go.id) dan OSS RBA
5	Peraturan Menteri Komunikasi dan Informatika Nomor 23 Tahun 2009 tentang pedoman pelaksanaan urusan Pemerintah Sub. Bidang Pos dan Telekomunikasi;	5	Pendidikan SMA, SMK, D3 dan S1 berbagai disiplin ilmu
6	Peraturan Menteri Dalam Negeri Nomor 138 Tahun 2017 tentang Penyelenggaraan Pelayanan Terpadu Satu Pintu Daerah;		
7	Peraturan Bupati Kampar Nomor 69 Tahun 2021 tentang Pendelegasian Kewenangan Penyelenggaraan Perizinan Berusaha Kepada Kepala Dinas Penanaman Modal dan Pelayanan Terpadu Satu Pintu Kabupaten Kampar;		
8	Keputusan Bupati Kampar Nomor : 529/DPMPTSP/VII/2023 tentang Standar Operasional Prosedur Penyelenggaraan Perizinan Berusaha pada Dinas Penanaman Modal dan Pelayanan Terpadu Satu Pintu Kabupaten Kampar		

KETERKAITAN :	
1	SOP Penanganan Pengaduan
2	SOP Penyelenggaraan Pelayanan Perizinan
3	SOP Survey

PERALATAN DAN PERLENGKAPAN :	
1	Komputer, Printer, Scanner
2	Jaringan LAN dan Koneksi Internet
3	Sistem elektronik Sicantik Cloud dan OSS
4	Alat tulis kantor

PERINGATAN :	
	Apabila SOP tidak dijalankan/laksanakan maka yang terjadi adalah
1	Administrasi pelayanan perizinan belum dapat diproses
2	Terjadi hambatan dalam pelayanan penerbitan
3	Bila berkas tidak lengkap dan benar maka berkas dikembalikan
4	Berdasarkan kajian dan Penelitian ditemukan ketidak sesuaian dengan ketentuan yang berlaku maka proses perizinan tidak dapat dilanjutkan

PENCATATAN :	
1	Buku Registrasi
2	Database Sicantik Cloud

Izin Instalasi Penangkal Petir
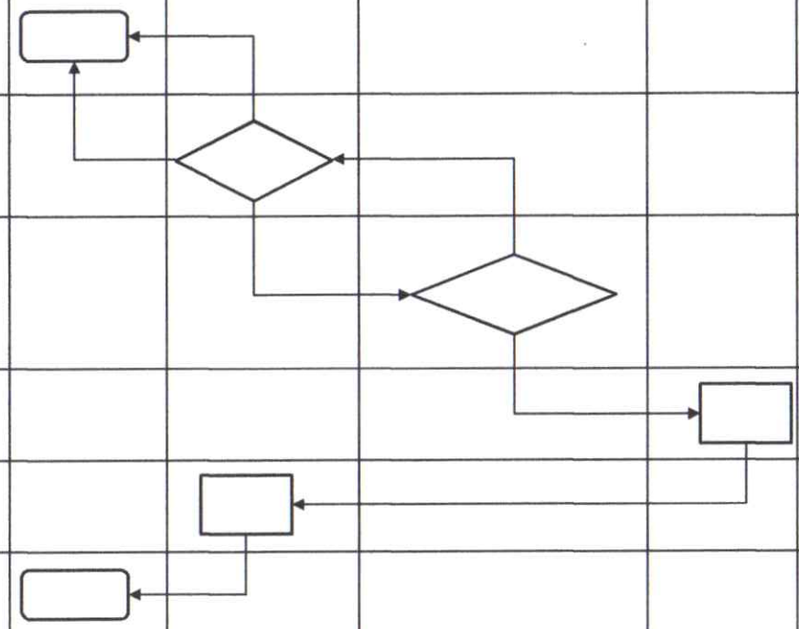
No.	Uraian Prosedur	Pelaksana				Mutu Baku			Ket
		Pemohon	Loket FO dan BO	Bidang Penyelenggaraan Pelayanan Perizinan (KASI dan KABID)	Kepala Dinas	Kelengkapan	Waktu	Output	
1	Mengajukan Permohonan Izin melalui Portal SiCantik Cloud, Jika secara Online mendapatkan bukti penerimaan berkas kelengkapan izin					Permohonan diatas materai 10000 ditujukan ke Bupati Cq Ka. DPMPTSP	10 Menit	Data Dokumen yang lengkap dan benar	
2	Menerima Dokumen, Memeriksa kelengkapan persyaratan, Input data/Entri data Perizinan						15 Menit		
3	Memverifikasi, Memeriksa dokumen Perizinan dan melakukan NotIfikasi melalui SiCantik Cloud sesuai dengan ketentuan yang berlaku						1 Jam	Data Verifikasi dan Validasi kebenaran permohonan	
4	Penetapan Izin dan Tanda Tangan Elektonik						1 Jam		
5	Mencetak Hasil penetapan Izin yang telah tanda tangan elektronik						10 Menit		
6	Penyerahan Dokumen Izin