PEMERINTAH KABUPATEN KAMPAR **DINAS PENANAMAN MODAL DAN PELAYANAN TERPADU SATU PINTU**		Nomor SOP	04.15.4.1.8
		Tanggal Pembuatan	16 Maret 2020
		Tanggal Revisi	3 Juli 2023
		Tanggal Efektif	5 Juli 2023
		Disahkan Oleh	Kepala Dinas Penanaman Modal dan Pelayanan Terpadu Satu Pintu Kabupaten Kampar Ir. ZULIA DHARMA Pembina Utama Muda NIP. 19670701 199403 1 016
		Nama SOP	**IZIN POOL DAN AGEN**
DASAR HUKUM :		**PERALATAN DAN PERLENGKAPAN :**	
1	Undang-Undang Nomor 22 Tahun 2009 Tentang Lalu Lintas Dan Angkutan Jalan;	1	Alat tulis kantor
2	Undang-Undang Nomor 23 Tahun 2014 tentang Pemerintahan Daerah sebagaimana telah diubah beberapa kali terakhir dengan Undang-Undang Nomor 6 Tahun 2023 tentang Penetapan Peraturan Pemerintah Pengganti Undang-Undang Nomor 2 Tahun 2022 tentang Cipta Kerja;	2	Komputer
3	Peraturan Pemerintah Nomor 5 Tahun 2021 tentang Penyelenggaraan Perizinan Berusaha Berbasis Risiko;		
4	Peraturan Pemerintah Nomor 6 Tahun 2021 tentang Penyelenggaraan Perizinan Berusaha di Daerah;		
5	Peraturan Pemerintah Nomor 30 Tahun 2021 Tentang Penyelenggaraan Bidang Lalu Lintas Dan Angkutan Jalan;		
6	Peraturan Menteri Dalam Negeri Nomor 138 Tahun 2017 tentang Penyelenggaraan Pelayanan Terpadu Satu Pintu Daerah;		
7	Peraturan Menteri Perhubungan Nomor Pm 12 Tahun 2021 Tentang Standar Kegiatan Usaha dan Produk pada Penyelenggaraan Perizinan Berusaha Berbasis Resiko Sektor		
8	Peraturan Bupati Kampar Nomor 69 Tahun 2021 tentang Pendelegasian Kewenangan Penyelenggaraan Perizinan Berusaha Kepada Kepala Dinas Penanaman Modal dan Pelayanan Terpadu Satu Pintu Kabupaten Kampar;		
9	Keputusan Bupati Kampar Nomor : 529/DPMPTSP/VII/2023 tanggal 3 Juli 2023 tentang Standar Operasional Prosedur Penyelenggaraan Perizinan Berusaha Pada Dinas Penanaman Modal dan Pelayanan Terpadu Satu Pintu Kabupaten Kampar.		
KETERKAITAN :		**PENCATATAN DAN PENDATAAN :**	
1	SOP Pada Penata Perizinan Muda Bidang B		Persyaratan yang dibutuhkan seperti (persyaratan administrasi) :
2	SOP Pada Penata Perizinan Muda Bidang B / I	1	Surat Permohonan Bermaterai;

		2	Nomor Induk Berusaha (NIB) ;
		3	Fotocopy KTP Penggung Jawab;
		4	Foto copy NPWP perusahaan/pemilik;
		5	Foto Copy AKTA Perusahaan berbadan hukum;
		6	Gambar Rancangun Bangunan pool;
		7	Foto copy izin lingkungan (AMDAL,UKL[UPL DAN SPPL);
		8	Rekomendasi dokumen analisa dampak lalu lintas (Andalalin) dari dinas Perhubungan;
		9	Surat Keterangan domisili perusahaan dari kelurahan atau Desa/ Kecamatan;
		10	Rekomendasi Dinas Perhubungan Kabupaten Kampar;
		11	Pas Fhoto berwarna ukuran 3 x 4 (4 lembar);
			Persyaratan Teknis :
PERINGATAN :		**KUALIFIKASI PELAKSANA :**	
1	Apabila dalam hasil pemeriksaan ulang terhadap berkas yang dimasukan terdapat kekurangan maka berkas di kembalikan	1	Memiliki kemampuan untuk memahami peraturan
		2	Mengetahui memahami tugas dan fungsi sesuai dengan tugas pokok
2	Berdasarkan kajian dan penelitian ditemukan ketidak sesuaian dengan ketentuan yang berlaku maka proses perizinan tidak dapat dilanjutkan	3	Memiliki kemampuan untuk menganalisa peraturan dan memiliki tingkat ketelitian dalam pemrosesan administrasi

Izin Pool dan Agen
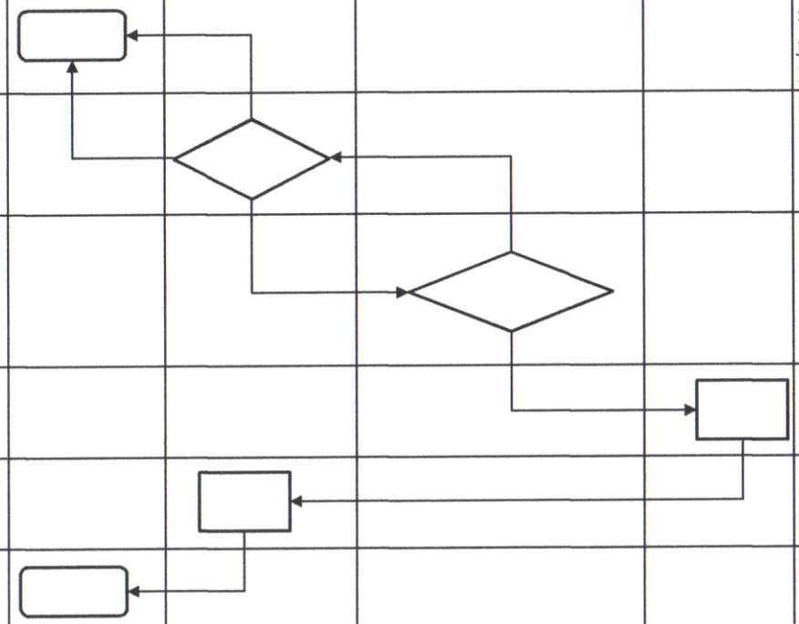
No.	Uraian Prosedur	Pelaksana				Mutu Baku			Ket
		Pemohon	Loket FO dan BO	Bidang Penyelenggaraan Pelayanan Perizinan (KASI dan KABID)	Kepala Dinas	Kelengkapan	Waktu	Output	
1	Mengajukan Permohonan Izin melalui Portal SiCantik Cloud, Jika secara Online mendapatkan bukti penerimaan berkas kelengkapan izin					Permohonan diatas materai 10000 ditujukan ke Bupati Cq Ka. DPMPTSP	10 Menit	Data Dokumen yang lengkap dan benar	
2	Menerima Dokumen, Memeriksa kelengkapan persyaratan, Input data/Entri data Perizinan						15 Menit		
3	Memverifikasi, Memeriksa dokumen Perizinan dan melakukan Notlfikasi melalui SiCantik Cloud sesuai dengan ketentuan yang berlaku						1 Jam	Data Verifikasi dan Validasi kebenaran permohonan	
4	Penetapan Izin dan Tanda Tangan Elektonik						1 Jam		
5	Mencetak Hasil penetapan Izin yang telah tanda tangan elektronik						10 Menit		
6	Penyerahan Dokumen Izin